Kleinzentrifugen

EBA 200 | 200 S

Große Leistung für das kleine Labor

Die Kleinzentrifugen EBA 200 und EBA 200 S sind praktische Laborzentrifugen für geringe Probenaufkommen. Das leistungsstärkere Modell EBA 200 S kann bereits nach 3 Minuten plättchenarmes Plasma für die klinische Analyse zur Verfügung stellen.

Beide Modelle sind serienmäßig mit einem 8-fach Winkelrotor zur Aufnahme von Blutabnahme- oder Uringefäße bis zu einem Volumen von 15 ml ausgestattet.

ROTOR INKLUSIVE

Highlights

- RPM: 200 - 6.000 min^{-1} | 8.000 min^{-1} – einstellbar in 10er Schritten
- max. RCF: 3.461 | 6.153
- max. Kapazität: 8 x 15 ml
- Kleinzentrifuge inklusive 8-fach Winkelrotor
- Kompaktes Design
- IVDR-konform nach Verordnung (EU) 2017/746
- Maximaler Geräuschpegel von ≤ 50 dB(A) (EBA 200)
- Impuls-Taste für Kurzzeit-Zentrifugation
- 2 individuelle An- und Auslaufstufen
- Einfache Bedienung durch Folientastatur

Eigenschaften

- Kunststoffgehäuse
- Metalldeckel
- Sichtglas im Deckel
- Einhand-Deckelverschluss
- Deckelfallsicherung
- Notentriegelung
- Leichtmetallkessel
- Kollektorloser Antrieb
- Fehleranzeige
- Unwuchtüberwachung und -abschaltung
- Beleuchtetes Display mit Anzeige aller relevanten Parameter
- 2 einstellbare Meldungen nach Beendigung des Zentrifugationslaufes (auditiv + visuell)

Technische Daten

	EBA 200	EBA 200 S
Nennspannung *)	200 – 240 V 1 ~	200 – 240 V 1 ~
Frequenz	50 – 60 Hz	50 – 60 Hz
Anschlusswert	100 VA	160 VA
Störaussendung, Störfestigkeit	EN / IEC 61326-1, Klasse B	EN / IEC 61326-1, Klasse B
max. Kapazität	8 x 15 ml	8 x 15 ml
max. RPM	6.000 min^{-1}	8.000 min^{-1}
max. RCF	3.461	6.153
Laufzeit	1 – 99 min, ∞ Dauerlauf, Kurzlauf (Impuls-Taste)	1 – 99 min, ∞ Dauerlauf, Kurzlauf (Impuls-Taste)
Maße (B x T x H)	261 x 353 x 228 mm	261 x 353 x 228 mm
Gewicht	ca. 9 kg	ca. 11 kg
max. Geräuschpegel	≤ 50 dB (A)	≤ 55 dB (A)
Bestell-Nr.	**1800**	**1802**
100 – 127 V 1 ~ / 50 – 60 Hz	1800-01	1802-01
Störaussendung, Störfestigkeit	FCC Klasse B	FCC Klasse B

*) Andere Spannungen auf Anfrage.

Überblick Rotoren

WINKELROTOR		Winkel	max. RPM	max. Kapazität	Bestell-Nr.	Seite
	Winkelrotor, 8-fach	33°	6.000 min^{-1} | 8.000 min^{-1}	8 x 15 ml	**INKLUSIVE**	3

Winkelrotor, 8-fach

Rotor		
max. RPM	EBA 200 I 200 S	6.000 min^{-1} I 8.000 min^{-1}
max. RCF		3.461 I 6.153
max. Kapazität		8 x 15 ml
An-/Auslaufzeit in s, gebremst		17 / 12 I 37 / 17
Winkel I max. Geräuschpegel		33° I 50 dB (A)
Bestell-Nr.		**INKLUSIVE**

		Pädiatrie	Mikrolitergefäße		Röhrchen [2]				Blutabnahmegefäße / Uringefäße							
Gefäße																
Kapazität in ml		0,5	1,5	2	4	5	6	15	1,1 – 1,4	2,6 – 3,4	2,7 – 3	4,5 – 5	4,9	7,5 – 8,2	9 – 10	15
Ø x L in mm		10,7 x 46	11 x 38	11 x 38	12 x 60	13 x 75	12 x 82	17 x 100	8 x 66	13 x 65	11 x 66	11 x 92	13 x 90	15 x 92	16 x 92	17 x 120
max. RCF [2]	EBA 200	2.214	2.173	2.173	2.656	2.697	2.697	3.461	2.697	2.697	2.697	3.461	3.461	3.461	3.461	3.461
max. RCF [2]	EBA 200 S	3.935	3.864	3.864	5.009	4.794	4.794	6.153	4.794	4.794	4.794	6.153	6.153	6.153	6.153	6.153
Radius in mm		55	54	54	66	67	67	86	67	67	67	86	86	86	86	86
+ **Adapter**					+ 0701	12)	12)		12)	12)	12)					
Bohrung Ø x L in mm		11 x 35	11 x 35	11 x 35	13,5 x 60	13,5 x 60	13,5 x 60	17,7 x 88	13,5 x 60	13,5 x 60	13,5 x 60	17,7 x 88	17,7 x 88	17,7 x 88	17,7 x 88	17,7 x 88
Gefäße pro Rotor		8	8	8	8	8	8	8	8	8	8	8	8	8	8	4
Bestell-Nr.		**1063-8 (8 Stk.)**			**1054-A**	**1054-A**	**1054-A**	**-**	**1054-A**	**1054-A**	**1054-A**	**-**	**-**	**-**	**-**	**-**

		Blutabnahmegefäße / Uringefäße					
Gefäße							
Kapazität in ml		10	1,6 – 5	4 – 7	8	8,5 – 10	12
Ø x L in mm		15 x 102	13 x 75	13 x 100	16 x 125	16 x 100	17 x 102
max. RCF [2]	EBA 200	3.461	2.697	3.461	3.461	3.461	3.461
max. RCF [2]	EBA 200 S	6.153	4.794	6.153	6.153	6.153	6.153
Radius in mm		86	69	86	86	86	86
+ **Adapter**			12)				
Bohrung Ø x L in mm		17,7 x 88	13,5 x 60	17,7 x 88	17,7 x 88	17,7x88	17,7x88
Gefäße pro Rotor		8	8	8	4	8	8
Bestell-Nr.		**-**	**1059**	**-**	**-**	**-**	**-**

2) Angegebene RCF Werte beziehen sich nur auf die Leistung der Rotoren. Die max. RCF für die einsetzbaren Zentrifugiergefäße ist beim Hersteller der Röhrchen zu erfragen. Für die mit Fußnote 2) gekennzeichneten Glasröhrchen beträgt die max. RCF 4.000.

12) Verwendung nur in EBA 200. Modell EBA 200 S wird serienmäßig mit einem für diese Röhrchen passenden Adapter ausgeliefert.

Zertifizierungen / Registrierungen

Produktzertifizierung:

Produktregistrierung:

Unternehmenszertifizierungen:

Abmessungen – EBA 200 | 200 S

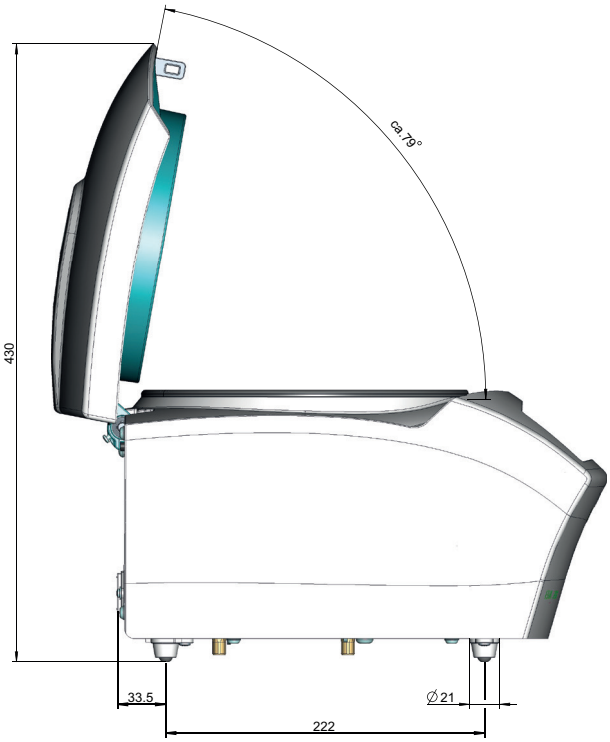

DS.0425-DE

Andreas Hettich GmbH
Föhrenstr. 12
78532 Tuttlingen
Deutschland

info@hettichlab.com
Telefon 07461 705-0