Centrífugas pequeñas

EBA 200 (Medical Device)

Alto rendimiento para laboratorios pequeños

La pequeña centrífuga EBA 200 es un producto sanitario compacto para separar sangre completa o componentes sanguíneos de origen humano. La centrífuga se equipa de serie con un rotor angular de 8 posiciones que aloja tubos de hasta 10 ml de volumen.

ROTOR INCLUIDO

Beneficios

- RPM: 200 - 6.000 min^{-1}
- Ajustable en pasos de 10
- RCF máx.: 3.461
- Capacidad máx.: 8 x 15 ml
- Centrífuga pequeña incluye rotor de angulo fijo de 8 posiciones
- Diseño compacto
- Dispositivo médico conforme al reglamento (UE) 2017/745
- Nivel máximo de ruido de ≤ 50 dB(A)
- Tecla de pulso para modo de ciclo corto
- 2 etapas de aceleración y desaceleración
- Fácil operación con el teclado

Características

- Carcasa plástica
- Tapa metálica
- Puerto de validación en la tapa
- Cierre de tapa de una mano
- Protección contra caídas de la tapa
- Liberación de emergencia del bloqueo de la tapa
- Cámara de metal ligero
- Accionamiento sin colector
- Indicación de errores
- Monitoreo de desbalanceo y desconexión
- Panel retroiluminado con valores reales de todos los parámetros
- 2 mensajes ajustables despues de completar el ciclo de centrifugación (audible + visual)

Datos tecnicos

	EBA 200
Voltaje *)	200 – 240 V 1 ~
Frecuencia	50 – 60 Hz
Consumo	100 VA
Emisión, Resistencia a las interferencias	EN/IEC 61326-1, clase B
Capacidad máx.	8 x 10 ml
RPM máx.	6.000 min^{-1}
RCF máx.	3.461
Tiempo de programación	1 – 99 min, ∞ marcha permanente, marcha corta (botón ‚impulso')
Dimensiones (An x P x A)	261 x 353 x 228 mm
Peso	aprox. 9 kg
Nivel de ruido máx.	≤ 50 dB (A)
Nº referencia	**1810**
100 – 127 V 1 ~ / 50–60 Hz	1810-01
Emisión, Resistencia a las interferencias	FCC clase B

*) Otros voltajes a petición.

Rotor angular, 8 posiciones

Rotor	
RPM máx.	6.000 min^{-1}
RCF máx.	3.461
Capacidad máx.	8 x 10 ml
Aceler. I Deceler. en s, frenado	17 / 12
Angulo de Sed. I Nivel de ruido máx.	33° I 50 dB (A)
Nº referencia	**INCLUIDO**

	Tubos / Kits								
Recipientes									
Capacidad en ml	1,1 – 1,4	2,6 – 3,4	2,7 – 3	4,5 – 5	4,9	7,5 – 8,2	9 – 10	10	8,5-10
Ø x L en mm	8 x 66	13 x 65	11 x 66	11 x 92	13 x 90	15 x 92	16 x 92	15 x 102	16 x 100
RCF máx. [2]	2.697	2.697	2.697	3.461	3.461	3.461	3.461	3.461	3.461
Radio en mm	67	67	67	86	86	86	86	86	86
+ **Adaptador**									
Taladro Ø x L en mm	13,5 x 60	13,5 x 60	13,5 x 60	17,7 x 88	17,7 x 88	17,7 x 88	17,7 x 88	17,7 x 88	17,7 x 88
Recipientes por rotor	8	8	8	8	8	8	8	8	8
Nº referencia	**1054-A**	**1054-A**	**1054-A**	**-**	**-**	**-**	**-**	**-**	**-**

2) Los valores RCF indicados sólo se refieren al rendimiento de los rotores. La RCF máx. para los recipientes de centrifugación usados deberá consultarse a los fabricantes respectivos.

Certificaciones / Registros

Certificación de productos:

Registro de productos:

Certificaciones de la empresa:

Dimensiones – EBA 200 (MD)

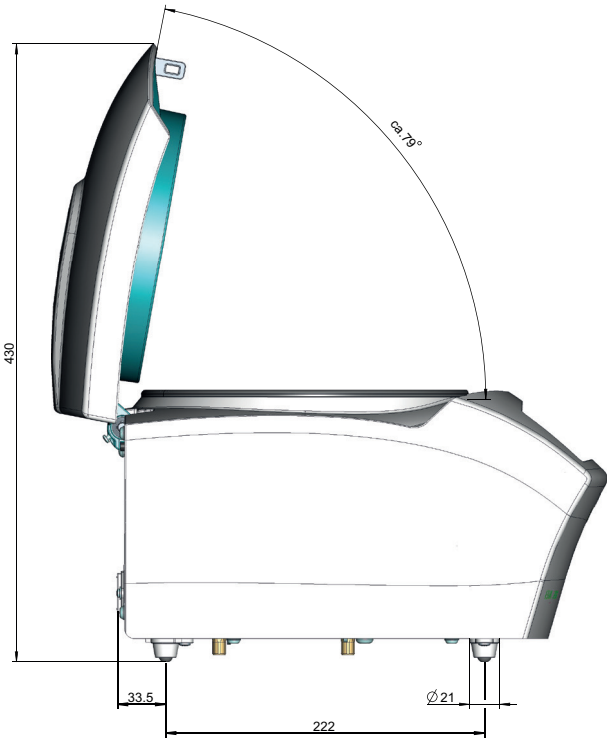

DS.0425-ES

Andreas Hettich GmbH
Föhrenstr. 12
78532 Tuttlingen
Alemania

info@hettichlab.com
Tel. +49 7461 705-0