Petites centrifugeuses

EBA 200 (Medical Device)

Rendement optimal pour les petits laboratoires

La petite centrifugeuse EBA 200 est un dispositif médical compact pour la séparation du sang total ou de composants sanguins d'origine humaine. La centrifugeuse est équipée en série d'un rotor angulaire 8 places permettant de recevoir des tubes d'un volume maximal de 10 ml.

ROTOR INCLUS

Avantages

- RPM: 200 - 6.000 min^{-1}
  Réglable par pas de 10
- ACR max: 3.461
- Capacité max.: 8 x 15 ml
- Petite centrifugeuse avec rotor angulaire 8 places inclus
- Compacte
- Dispositif médical selon le règlement (UE) 2017/745
- Niveau sonore max de ≤ 50 dB(A)
- Touche impuls pour centrifugation de courte durée
- 2 rampes d'accélérations et de freinages
- Programmation facile par clavier numérique

Bénéfices

- Boîtier en plastique
- Couvercle métalliques
- Œilleton de contrôle sur le couvercle
- Fermeture du couvercle à une main
- Sûreté anti-chute du couvercle
- Déverrouillage d'urgence
- Cuve en métal
- Moteur à induction
- Affichage d'erreur
- Surveillance des balourds
- Affichage rétroéclairé des différents paramètres de centrifugation
- 2 messages réglables en fin de processus de centrifugation (visuel et sonore)

Données techniques

	EBA 200
Tension *)	200 – 240 V 1 ~
Fréquence	50 – 60 Hz
Charge de connexion	100 VA
Émission, Immunité	EN/IEC 61326-1, classe B
Capacité max.	8 x 10 ml
RPM max.	6.000 min^{-1}
ACR max.	3.461
Durée	1 – 99 min, ∞ fonctionnement en continu, cycle de courte durée (touche « Impuls »)
Dimensions (L x P x H)	261 x 353 x 228 mm
Poids	env. 9 kg
Niveau sonore max.	≤ 50 dB (A)
Réf.	**1810**
100 – 127 V 1 ~ / 50–60 Hz	1810-01
Émission, Immunité	FCC classe B

*) Autres tensions disponibles sur demande.

Rotor angulaire, 8 places

Rotor	
RPM max.	6.000 min^{-1}
ACR max.	3.461
Capacité max.	8 x 10 ml
Accélération / freinage en sec.	17 / 12
Angle l Niveau sonore max.	33° l 50 dB (A)
Réf.	**INCLUS**

	Tubes / Kits								
Tubes									
Capacité en ml	1,1 – 1,4	2,6 – 3,4	2,7 – 3	4,5 – 5	4,9	7,5 – 8,2	9 – 10	10	8,5-10
Ø x L en mm	8 x 66	13 x 65	11 x 66	11 x 92	13 x 90	15 x 92	16 x 92	15 x 102	16 x 100
ACR max. 2)	2.697	2.697	2.697	3.461	3.461	3.461	3.461	3.461	3.461
Rayon en mm	67	67	67	86	86	86	86	86	86
+ **Adaptateur**									
Orifice Ø x L en mm	13,5 x 60	13,5 x 60	13,5 x 60	17,7 x 88	17,7 x 88	17,7 x 88	17,7 x 88	17,7 x 88	17,7 x 88
Tubes par rotor	8	8	8	8	8	8	8	8	8
Réf.	**1054-A**	**1054-A**	**1054-A**	**-**	**-**	**-**	**-**	**-**	**-**

2) Veuillez noter que les valeurs d'accélération indiquées se réfèrent uniquement aux performances des rotors. Veuillez vous adresser aux fabricants de tubes pour savoir à quelle accélération maximale les récipients de centrifugation peuvent être soumis.

Certifications / Enregistrements

Certification des produits :

Enregistrement des produits :

Certifications des entreprises :

Dimensions – EBA 200 (MD)

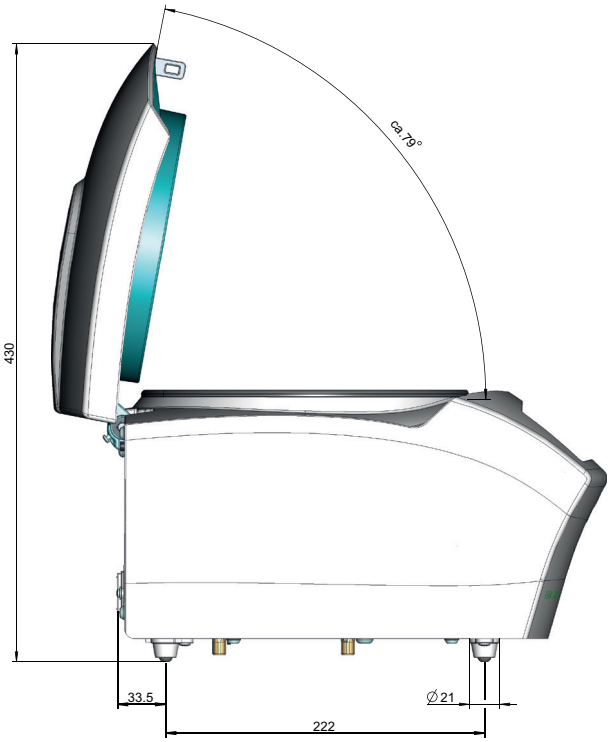

DS.0425-FR

Andreas Hettich GmbH
Föhrenstr. 12
78532 Tuttlingen
Allemagne

info@hettichlab.com
Tél. +49 7461 705-0