Centrífugas pequeñas

EBA 280 | 280 S

Intercambio sencillísimo del rotor para pasar rápidamente a otras aplicaciones

La EBA 280 y la EBA 280 S ofrecen un extraordinario manejo cómodo para una centrífuga pequeña, capacidad para elegir entre 6 rotores diferentes. El rotor puede ser removido y reemplazado muy fácilmente. Mediante un sistema de intercambio rápido de nuevo desarrollo es posible cambiar con celeridad y de manera muy sencilla. El rotor se bloquea de forma autónoma y su asiento es seguro y estable sin tornillos ni apriete.

Beneficios

- RPM: 200 - 6.000 min^{-1}
  Ajustable en pasos de 10
- RCF máx.: 4.146 | 5.071
- Capacidad máx.: 6 x 50 ml
- Centrífuga pequeña con sistema rápido de cambio de rotor
- Elección de 6 Rotores
- IVDR-conform de acuerdo a la regulación (EU) 2017/746
- Nivel máximo de ruido de ≤ 51 dB(A) | ≤ 56 dB(A)
- Tecla de pulso para modo de ciclo corto
- Etapas de aceleración y desaceleración 9
- Fácil operación con el teclado
- Memorias de programa 9

Características

- Carcasa plástica
- Tapa metálica
- Puerto de validación en la Tapa
- Cierre de tapa de una mano
- Protección contra caídas de la tapa
- Liberación de emergencia del bloqueo de la tapa
- Tina de acero inóxidable
- Reconocimiento automático del rotor
- Accionamiento sin colector
- Indicación de errores
- Monitoreo de desbalanceo y desconexión
- Panel con valores reales de todos los pará metros
- Mensaje audible despues de completar el ciclo de centrifugación

Datos tecnicos

	EBA 280	EBA 280 S
Voltaje *)	200 – 240 V 1 ~	200 – 240 V 1 ~
Frecuencia	50 – 60 Hz	50 – 60 Hz
Consumo	185 VA	330 VA
Emisión, Resistencia a las interferencias	EN/IEC 61326-1, clase B	EN/IEC 61326-1, clase B
Capacidad máx.	6 x 50 ml	6 x 50 ml
RPM máx.	6.000 min^{-1}	6.000 min^{-1}
RCF máx.	4.146	5.071
Tiempo de programación	1 – 99 min: 59 s, ∞ marcha permanente, marcha corta (botón ‚impulso')	1 – 99 min: 59 s, ∞ marcha permanente, marcha corta (botón ‚impulso')
Dimensiones (An x P x A)	326 x 400 x 242 mm	326 x 400 x 242 mm
Peso	aprox. 12 kg	aprox. 12 kg
Nivel de ruido	≤ 47 dB (A) con rotor 1137	≤ 50 dB (A) con rotor 1137
Nº referencia	**1101**	**1102**
100 – 127 V 1 ~ / 50–60 Hz	1101-01	1102-01
Emisión, Resistencia a las interferencias	FCC clase B	FCC clase B

*) Otros voltajes a petición.

Descripción rotores

ROTOR OSCILANTE		Escuadras	RPM máx.	Capacidad máx.	Nº referencia	Página
	Rotor oscilante, 6 posiciones	90°	6.000 min^{-1}	6 x 15 ml	**1146**	3
	Rotor oscilante, 8 posiciones	90°	5.000 min^{-1}	8 x 10 ml	**1148**	4
	Rotor oscilante, 12 posiciones	60°	5.000 min^{-1}	12 x 5 ml	**1142**	4
ROTOR ANGULAR						
	Rotor angular, 6 posiciones	35°	6.000 min^{-1}	6 x 50 ml	**1137**	5
	Rotor angular, 12 posiciones	35°	5.000 min^{-1}	12 x 7 ml	**1133**	5
	Rotor angular, 12 posiciones	35°	6.000 min^{-1}	12 x 15 ml	**1139**	6

Rotor oscilante, 6 posiciones | 1146

Rotor	
RPM máx. EBA 280 I EBA 280 S	4.700 min^{-1} I 6.000 min^{-1}
RCF máx.	3.112 I 5.071
Capacidad máx.	6 x 12 ml
Aceler. / Deceler. en s, frenado	9 I 11 / 11 I 13
I Nivel de ruido máx	90° I 49 dB (A)
Nº referencia	**1146**

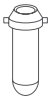

Soporte	
Nº referencia	**1147-6 (6 uds.)**

		Pediatría	Microtubos		Tubos [2]				Recipiente de extracción de sangre / tubos de orina							
Recipientes																
Capacidad en ml		0,5	1,5	2	4	5	6	15	1,1 – 1,4	2,6 – 3,4	2,7 – 3	4 – 5,5	4,5-5	4,9	7,5 – 10	1,6 – 5
Ø x L en mm		10,7 x 46	11 x 38	11 x 38	10 x 88	12 x 75	12 x 82	17 x 100	8 x 66	13 x 65	11 x 66	15 x 75	11 x 92	13 x 90	15/16x92	13 x 75
RCF máx. [2]	EBA 280	1.877	1.902	1.902	3.112	2.618	2.865	3.112	2.618	2.618	2.618	3.112	3.112	3.112	3.112	2.618
RCF máx. [2]	EBA 280 S	3.059	3.099	3.099	5.071	4.266	4.669	5.071	4.266	4.266	4.266	5.071	5.071	5.071	5.071	4.266
Radio en mm		76	77	77	126	106	116	126	106	106	106	126	126	126	126	106
Adaptador																
Taladro Ø x L en mm		11 x 35	11 x 35	11 x 35	17,5 x 80	13,5 x 59	17,5 x 80	17,5 x 80	13,5 x 59	13,5 x 59	13,5 x 59	17,5 x 80	17,5 x 80	17,5 x 80	17,5 x 80	13,5 x 59
Recipientes por rotor		6	6	6	6	6	6	6	6	6	6	6	6	6	6	6
Nº referencia		**1063-6 (6 uds.)**			**-**	**1053-6**	**0767-6**	**-**	**1053-6 (6 uds.)**			**-**	**-**	**-**	**-**	**1053-6**

		Recipiente de sangre / de orina			
Recipientes					
Capacidad en ml		4 – 7	4 – 7	8,5 – 10	12
Ø x L en mm		16 x 75	13 x 100	16 x 100	17 x 102
RCF máx. [2]	EBA 280	2.865	3.112	3.112	3.112
RCF máx. [2]	EBA 280 S	4.669	5.071	5.071	5.071
Radio en mm		116	126	126	126
Adaptador					
Taladro Ø x L en mm		17,5 x 80	13,5 x 79	17,5 x 80	17,5 x 80
Recipientes por rotor		6	6	6	6
Nº referencia		**0767-6**	**1058**	**-**	**-**

2) Los valores RCF indicados sólo se refieren al rendimiento de los rotores. La RCF máx. para los recipientes de centrifugación usados deberá consultarse a los fabricantes respectivos. Para los tubos de vidrio marcados con nota al pie de página 2) la RCF máx. es de 4.000.

Rotor oscilante, 8 posiciones | 1148

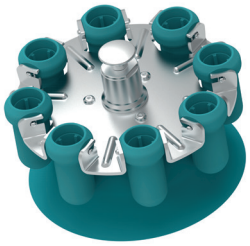

Rotor	
RPM máx. I RCF máx.	5.000 min^{-1} I 2.991
Capacidad máx.	8 x 10 ml
Aceler. I Deceler. en s, frenado	8 I 10
Escuadras I Nivel de ruido máx	90° I 50 dB (A)
Nº referencia	**1148**

	Tubos [2]			Recipiente de sangre / de orina				
Recipientes								
Capacidad en ml	5	6	10	2,6–3,4	2,7–3	4–5,5	1,6–5	4–7
Ø x L en mm	12 x 75	12 x 82	17 x 70	13 x 65	11 x 66	15 x 75	13 x 75	16 x 75
RCF máx. [2]	2.991	2.991	2.991	2.991	2.991	2.991	2.991	2.991
Radio en mm	107	107	107	107	107	107	107	107
Soporte								
Taladro Ø x L en mm	13 x 53	13 x 53	17,5 x 53	13 x 53	13 x 53	17,5 x 53	13 x 53	17,5 x 53
Recipientes por rotor	8	8	8	8	8	8	8	8
Nº referencia	**1131-A**	**1131-A**	**1132-A**	**1131-A**	**1131-A**	**1132-A**	**1131-A**	**1132-A**

Rotor oscilante, 12 posiciones | 1142

Rotor	
RPM máx. I RCF máx.	5.000 min^{-1} I 2.963
Capacidad máx.	12 x 5 ml
Aceler. I Deceler. en s, frenado	10 I 12
Escuadras I Nivel de ruido máx	60° I 49 dB (A)
Nº referencia	**1142**

	-	Recipiente de sangre / de orina		
Recipientes				
Capacidad en ml	5	2,6–3,4	2,7–3	1,6–5
Ø x L en mm	13 x 75	13 x 65	11 x 66	13 x 75
RCF máx. [2]	2.963	2.963	2.963	2.963
Radio en mm	106	106	106	106
Soporte				
Taladro Ø x L en mm	13,2 x 53	13,2 x 53	13,2 x 53	13,2 x 53
Recipientes por rotor	12	12	12	12
Nº referencia	**1127-A**	**1127-A**	**1127-A**	**1127-A**

2) Los valores RCF indicados sólo se refieren al rendimiento de los rotores. La RCF máx. para los recipientes de centrifugación usados deberá consultarse a los fabricantes respectivos. Para los tubos de vidrio marcados con nota al pie de página 2) la RCF máx. es de 4.000.

Rotor angular, 6 posiciones | 1137

Rotor	
RPM máx. I RCF máx.	6.000 min^{-1} I 4.025
Capacidad máx.	6 x 50 ml
Aceler. I Deceler. en s, frenado	20 I 17
Escuadras I Nivel de ruido máx	35° I 47 dB (A)
Nº referencia	**1137**

	Tubos [2]				Recipiente de sangre / de orina				Tubos con cierre roscado			
Recipientes												
Capacidad en ml	7	15	25	50	9–10	10	1,6–5	4–7	15	50	30	50
Ø x L en mm	12 x 100	17 x 100	24 x 100	34 x 100	16 x 92	15 x 102	13 x 75	13 x 100	17 x 120	29 x 115	26 x 95	29 x 107
RCF máx. [2]	3.944	3.783	3.703	4.025	3.783	3.783	2.978	3.783	3.824	3.824	3.703	3.904
Radio en mm	98	94	92	100	94	94	74	94	95	95	92	97
+							+ 1054-A					
Adaptador												
Taladro Ø x L en mm	13 x 92	17,5 x 95	26 x 88	35 x 96	17,5 x 95	17,5 x 95	17,5 x 95	17,5 x 95	17 x 98	30 x 98	26 x 88	29 x 95
Recipientes por rotor	18	6	6	6	6	6	6	6	6	3	6	6
Nº referencia	**1632**	**1635**	**1633**	**-**	**1635**	**1635**	**1635**	**1635**	**1631**	**1641**	**1633**	**1634**

Rotor angular, 12 posiciones | 1133

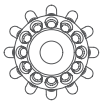

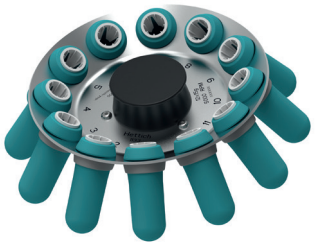

Rotor	
RPM máx. I RCF máx.	5.000 min^{-1} I 2.879
Capacidad máx.	12 x 7 ml
Aceler. I Deceler. en s, frenado	8 I 10
Escuadras I Nivel de ruido máx	35° I 51 dB (A)
Nº referencia	**1133**

	Tubos [2]		
Recipientes			
Capacidad en ml	5	6	7
Ø x L en mm	12 x 75	12 x 82	12 x 100
RCF máx. [2]	2.879	2.879	2.879
Radio en mm	103	103	103
+			
Adaptador			
Taladro Ø x L en mm	12,5 x 66	12,5 x 66	12,5 x 66
Recipientes por rotor	12	12	12
Nº referencia	**-**	**-**	**-**

Lo excepcional del rotor 1133 son sus casquillos con soporte de decantación. El soporte de decantación sujeta el tubo en el casquillo y evita que éste pueda caerse cuando se vierte el sobrenadante una vez concluida la sedimentación. El rotor 1133 se utiliza con frecuencia en la serología de grupos sanguíneos.

2) Los valores RCF indicados sólo se refieren al rendimiento de los rotores. La RCF máx. para los recipientes de centrifugación usados deberá consultarse a los fabricantes respectivos. Para los tubos de vidrio marcados con nota al pie de página 2) la RCF máx. es de 4.000.

Rotor angular, 12 posiciones | 1139

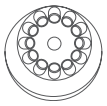

Rotor	
RPM máx. I RCF máx.	6.000 min^{-1} I 4.146
Capacidad máx.	12 x 15 ml
Aceler. I Deceler. en s, frenado	16 I 16
Escuadras I Nivel de ruido máx	35° I 50 dB (A)
Nº referencia	**1139**

	Pediatría	Microtubos		Tubos [2]				Recipiente de extracción de sangre / tubos de orina							
Recipientes															
Capacidad en ml	0,5	1,5	2	4	5	6	15	1,1–1,4	2,6–3,4	2,7–3	4,5–5	4,9	7,5–10	10	1,6–5
Ø x L en mm	10,7x46	11 x 38	11 x 38	10 x 88	12x75	12x82	17x100	8x66	13x65	11x66	11x92	13x90	15/16x92	15x102	13x75
RCF máx. [2]	2.777	2.737	2.737	3.300	3.300	3.300	4.146	3.300	3.300	3.300	4.146	4.146	4.146	4.146	3.300
Radio en mm	69	68	68	82	82	82	103	82	82	82	103	103	103	103	82
Adaptador															
Taladro Ø x L en mm	11 x 35	11 x 35	11 x 35	11,5x67,5	13,5x60	13,5x60	17,7x88	13,5x60	13,5x60	13,5x60	13,5x60	13,5x60	17,7x88	17,7x88	13,5x60
Recipientes por rotor	12	12	12	12	12	12	12	12	12	12	12	12	12	12	12
Nº referencia	**1063-6 (6 uds.)**			**6305**	**1054-A**	**1054-A**	**-**	**1054-A**	**1054-A**	**1054-A**	**1054-A**	**1054-A**	**-**	**-**	**1054-A**

	Recipiente de sangre / orina				-
Recipientes					
Capacidad en ml	4–7	8	8,5 – 10	12	15
Ø x L en mm	13x100	16x125	16x100	17 x 102	17x120
RCF máx. [2]	4.146	4.146	4.146	4.146	4.146
Radio en mm	103	103	103	103	103
Adaptador					
Taladro Ø x L en mm	13,5x79	17,7x88	17,7x88	13,5x60	17,7x88
Recipientes por rotor	12	6	12	12	6
Nº referencia	**1058**	**-**	**-**	**1054-A**	**-**

2) Los valores RCF indicados sólo se refieren al rendimiento de los rotores. La RCF máx. para los recipientes de centrifugación usados deberá consultarse a los fabricantes respectivos. Para los tubos de vidrio marcados con nota al pie de página 2) la RCF máx. es de 4.000.

Certificaciones / Registros

Certificación de productos:

Registro de productos:

IVDR CONFORM
according to regulation (EU) 2017/746

Certificaciones de la empresa:

Dimensiones – EBA 280 | 280 S

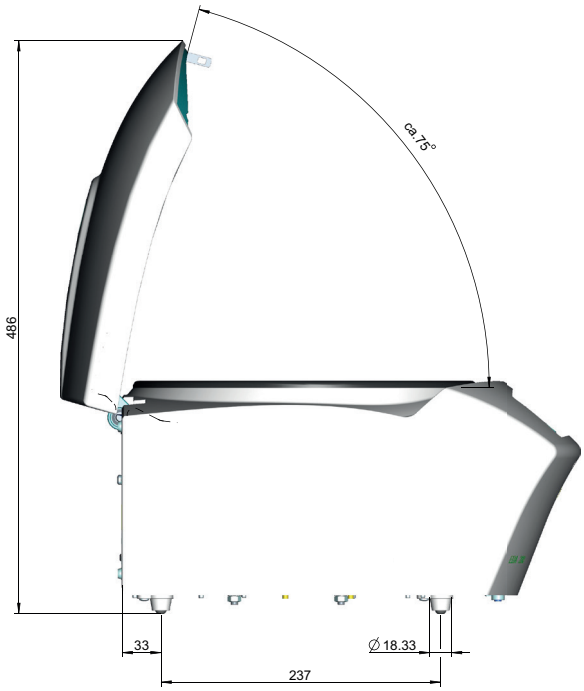

DS.0425-ES

Andreas Hettich GmbH
Föhrenstr. 12
78532 Tuttlingen
Alemania

info@hettichlab.com
Tel. +49 7461 705-0