Petites centrifugeuses

EBA 280 | 280 S

Changement ultra-facile du rotor pour passer rapidement d'une application á une autre

Pour de petites centrifugeuses, les modèles EBA 280 et EBA 280 S offrent un confort d'utilisation exceptionnel et une sélection de six rotors. Un système de changement rapide permet de les échanger rapidement et simplement. Positionné sans vis ni serrage, le rotor est maintenu en place en toute sécurité et s'arrête de lui-même.

Avantages

- RPM: 200 - 6.000 min^{-1}
  Réglable par pas de 10
- ACR max.: 4.146 | 5.071
- Capacité max.: 6 x 50 ml
- Petite centrifugeuse avec système de changement de rotor rapide
- 6 rotors disponibles
- Conforme IVDR selon le règlement (EU) 2017/746
- Niveau sonore max de ≤ 51 dB(A) | ≤ 56 dB(A)
- Touche impuls pour centrifugation de courte durée
- 9 rampes d'accélérations et de freinages
- Programmation facile par clavier numérique
- 9 programmes

Bénéfices

- Boîtier en plastique
- Couvercle métalliques
- Œilleton de contrôle sur le couvercle
- Fermeture du couvercle à une main
- Sûreté anti-chute du couvercle
- Déverrouillage d'urgence
- Cuve en acier inox
- Reconnaissance automatique du rotor
- Moteur à induction
- Affichage d'erreur
- Surveillance des balourds
- Affichage des différents paramètres de centrifugation
- Signal sonore en fin de processus de centrifugation

Données techniques

	EBA 280	EBA 280 S
Tension *)	200 – 240 V 1 ~	200 – 240 V 1 ~
Fréquence	50 – 60 Hz	50 – 60 Hz
Charge de connexion	185 VA	330 VA
Émission, Immunité	EN/IEC 61326-1, classe B	EN/IEC 61326-1, classe B
Capacité max.	6 x 50 ml	6 x 50 ml
RPM max.	6.000 min^{-1}	6.000 min^{-1}
ACR max.	4.146	5.071
Dureé	1 – 99 min : 59 s, ∞ fonctionnement en continu, cycle de courte durée (touche « Impuls »)	1 – 99 min : 59 s, ∞ fonctionnement en continu, cycle de courte durée (touche « Impuls »)
Dimensions (L x P x H)	326 x 400 x 242 mm	326 x 400 x 242 mm
Poids	env. 12 kg	env. 12 kg
Niveau sonore	≤ 47 dB (A) avec rotor 1137	≤ 50 dB (A) avec rotor 1137
Réf.	**1101**	**1102**
100 – 127 V 1 ~ / 50 – 60 Hz	1101-01	1102-01
Émission, Immunité	FCC classe B	FCC classe B

*) Autres tensions disponibles sur demande.

Vue d'ensemble des rotors

ROTOR LIBRE	Angle	RPM max.	Capacité max.	Réf.	Page
Rotor libre, 6 places	90°	6.000 min^{-1}	6 x 15 ml	**1146**	3
Rotor libre, 8 places	90°	5.000 min^{-1}	8 x 10 ml	**1148**	4
Rotor libre, 12 places	60°	5.000 min^{-1}	12 x 5 ml	**1142**	4
ROTOR ANGULAIRE					
Rotor angulaire, 6 places	35°	6.000 min^{-1}	6 x 50 ml	**1137**	5
Rotor angulaire, 12 places	35°	5.000 min^{-1}	12 x 7 ml	**1133**	5
Rotor angulaire, 12 places	35°	6.000 min^{-1}	12 x 15 ml	**1139**	6

Rotor libre, 6 places | 1146

Rotor	
RPM max. EBA 280 I EBA 280 S	4.700 min^{-1} I 6.000 min^{-1}
ACR max.	3.112 I 5.071
Capacité max.	6 x 15 ml
Accélération / freinage en sec.	9 I 11 / 11 I 13
Angle I Niveau sonore max.	90° I 49 dB (A)
Réf.	**1146**

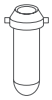

Nacelle	
Réf.	**1147-6 (6 pcs)**

	Pédiatrie	Microtubes		Tubes [2]				Tubes de prélèvement sanguin / tubes d'urine							
Tubes															
Capacité en ml	0,5	1,5	2	4	5	6	15	1,1 – 1,4	2,6 – 3,4	2,7 – 3	4 – 5,5	4,5-5	4,9	7,5 – 10	1,6 – 5
Ø x L en mm	10,7 x 46	11 x 38	11 x 38	10 x 88	12 x 75	12 x 82	17 x 100	8 x 66	13 x 65	11 x 66	15 x 75	11 x 92	13 x 90	15/16x92	13 x 75
ACR max. [2] EBA 280	1.877	1.902	1.902	3.112	2.618	2.865	3.112	2.618	2.618	2.618	3.112	3.112	3.112	3.112	2.618
ACR max. [2] EBA 280 S	3.059	3.099	3.099	5.071	4.266	4.669	5.071	4.266	4.266	4.266	5.071	5.071	5.071	5.071	4.266
Rayon en mm	76	77	77	126	106	116	126	106	106	106	126	126	126	126	106
Adaptateur															
Orifice Ø x L en mm	11 x 35	11 x 35	11 x 35	17,5 x 80	13,5 x 59	17,5 x 80	17,5 x 80	13,5 x 59	13,5 x 59	13,5 x 59	17,5 x 80	17,5 x 80	17,5 x 80	17,5 x 80	13,5 x 59
Tubes par rotor	6	6	6	6	6	6	6	6	6	6	6	6	6	6	6
Réf.	**1063-6 (6 pcs)**			**-**	**1053-6**	**0767-6**	**-**	**1053-6 (6 pcs)**			**-**	**-**	**-**	**-**	**1053-6**

	Tubes sanguin / d'urine			
Tubes				
Capacité en ml	4 – 7	4 – 7	8,5 – 10	12
Ø x L en mm	16 x 75	13 x 100	16 x 100	17 x 102
ACR max. [2] EBA 280	2.865	3.112	3.112	3.112
ACR max. [2] EBA 280 S	4.669	5.071	5.071	5.071
Rayon en mm	116	126	126	126
Adaptateur				
Orifice Ø x L en mm	17,5 x 80	13,5 x 79	17,5 x 80	17,5 x 80
Tubes par rotor	6	6	6	6
Réf.	**0767-6**	**1058**	**-**	**-**

2) Veuillez noter que les valeurs d'accélération indiquées se réfèrent uniquement aux performances des rotors. Veuillez vous adresser aux fabricants de tubes pour savoir à quelle accélération maximale les récipients de centrifugation peuvent être soumis. L'accélération maximale des tubes en verre signalés par la note 2) est de 4 000g.

Rotor libre, 8 places | 1148

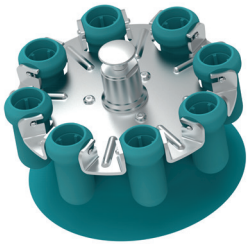

Rotor	
RPM max. I ACR max.	5.000 min⁻¹ I 2.991
Capacité max.	8 x 10 ml
Accélération I freinage en sec.	8 I 10
Angle I Niveau sonore max.	90° I 50 dB (A)
Réf.	**1148**

	Tubes [2]			Tubes sanguin / d'urine				
Tubes								
Capacité max.	5	6	10	2,6–3,4	2,7–3	4–5,5	1,6–5	4–7
Ø x L en mm	12 x 75	12 x 82	17 x 70	13 x 65	11 x 66	15 x 75	13 x 75	16 x 75
ACR max. [2]	2.991	2.991	2.991	2.991	2.991	2.991	2.991	2.991
Rayon en mm	107	107	107	107	107	107	107	107
Nacelles								
Orifice Ø x L en mm	13 x 53	13 x 53	17,5 x 53	13 x 53	13 x 53	17,5 x 53	13 x 53	17,5 x 53
Tubes par rotor	8	8	8	8	8	8	8	8
Réf.	**1131-A**	**1131-A**	**1132-A**	**1131-A**	**1131-A**	**1132-A**	**1131-A**	**1132-A**

Rotor libre, 12 places | 1142

Rotor	
RPM max. I ACR max.	5.000 min⁻¹ I 2.963
Capacité max.	12 x 5 ml
Accélération / freinage en sec.	10 I 12
Angle I Niveau sonore max.	60° I 49 dB (A)
Réf.	**1142**

	- [2]	Tubes sanguin / d'urine		
Tubes				
Capacité max.	5	2,6–3,4	2,7–3	1,6–5
Ø x L en mm	13 x 75	13 x 65	11 x 66	13 x 75
ACR max. [2]	2.963	2.963	2.963	2.963
Rayon en mm	106	106	106	106
Nacelles				
Orifice Ø x L en mm	13,2 x 53	13,2 x 53	13,2 x 53	13,2 x 53
Tubes par rotor	12	12	12	12
Réf.	**1127-A**	**1127-A**	**1127-A**	**1127-A**

2) Veuillez noter que les valeurs d'accélération indiquées se réfèrent uniquement aux performances des rotors. Veuillez vous adresser aux fabricants de tubes pour savoir à quelle accélération maximale les récipients de centrifugation peuvent être soumis. L'accélération maximale des tubes en verre signalés par la note 2) est de 4 000g.

Rotor angulaire, 6 places | 1137

Rotor	
RPM max. I ACR max.	6.000 min^{-1} I 4.025
Capacité max.	6 x 50 ml
Accélération I freinage en sec.	20 I 17
Angle I Niveau sonore max.	35° I 47 dB (A)
Réf.	**1137**

	Tubes [2]				Tubes sanguin / d'urine				Tubes avec bouchon fileté			
Tubes												
Capacité max.	7	15	25	50	9–10	10	1,6–5	4–7	15	50	30	50
Ø x L en mm	12 x 100	17 x 100	24 x 100	34 x 100	16 x 92	15 x 102	13 x 75	13 x 100	17 x 120	29 x 115	26 x 95	29 x 107
ACR max. [2]	3.944	3.783	3.703	4.025	3.783	3.783	2.978	3.783	3.824	3.824	3.703	3.904
Rayon en mm	98	94	92	100	94	94	74	94	95	95	92	97
+							+ 1054-A					
Adaptateur												
Orifice Ø x L en mm	13 x 92	17,5 x 95	26 x 88	35 x 96	17,5 x 95	17,5 x 95	17,5 x 95	17,5 x 95	17 x 98	30 x 98	26 x 88	29 x 95
Tubes par rotor	18	6	6	6	6	6	6	6	6	3	6	6
Réf.	**1632**	**1635**	**1633**	**-**	**1635**	**1635**	**1635**	**1635**	**1631**	**1641**	**1633**	**1634**

Rotor angulaire, 12 places | 1133

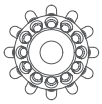

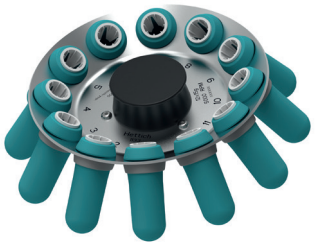

Rotor	
RPM max. I ACR max.	5.000 min^{-1} I 2.879
Capacité max.	12 x 7 ml
Accélération / freinage en sec.	8 I 10
Angle I Niveau sonore max.	35° I 51 dB (A)
Réf.	**1133**

	Tubes [2]		
Tubes			
Capacité max.	5	6	7
Ø x L en mm	12 x 75	12 x 82	12 x 100
ACR max. [2]	2.879	2.879	2.879
Rayon en mm	103	103	103
+			
Adaptateur			
Orifice Ø x L en mm	12,5 x 66	12,5 x 66	12,5 x 66
Tubes par rotor	12	12	12
Réf.	**-**	**-**	**-**

Le rotor 1133 compte comme particularités ses logements avec support de décantation. Celui-ci maintient fermement le tube dans le logement et empêche qu'il ne tombe lorsque le surnageant est vidé après la sédimentation.

Le rotor 1133 est souvent utilisé en sérologie des groupes sanguins.

2) Veuillez noter que les valeurs d'accélération indiquées se réfèrent uniquement aux performances des rotors. Veuillez vous adresser aux fabricants de tubes pour savoir à quelle accélération maximale les récipients de centrifugation peuvent être soumis. L'accélération maximale des tubes en verre signalés par la note 2) est de 4 000g.

Rotor angulaire, 12 places | 1139

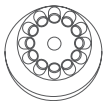

Rotor	
RPM max. I ACR max.	6.000 min^{-1} I 4.146
Capacité max.	12 x 15 ml
Accélération I freinage en sec.	16 I 16
Angle I Niveau sonore max.	35° I 50 dB (A)
Réf.	**1139**

	Pédiatrie	Microtubes		Tubes [2]				Tubes de prélèvement sanguin / tubes d'urine							
Tubes															
Capacité max.	0,5	1,5	2	4	5	6	15	1,1–1,4	2,6–3,4	2,7–3	4,5–5	4,9	7,5–10	10	1,6–5
Ø x L en mm	10,7x46	11 x 38	11 x 38	10 x 88	12x75	12x82	17x100	8x66	13x65	11x66	11x92	13x90	15/16x92	15x102	13x75
ACR max. [2]	2.777	2.737	2.737	3.300	3.300	3.300	4.146	3.300	3.300	3.300	4.146	4.146	4.146	4.146	3.300
Rayon en mm	69	68	68	82	82	82	103	82	82	82	103	103	103	103	82
Adaptateur															
Orifice Ø x L en mm	11 x 35	11 x 35	11 x 35	11,5x67,5	13,5x60	13,5x60	17,7x88	13,5x60	13,5x60	13,5x60	13,5x60	13,5x60	17,7x88	17,7x88	13,5x60
Tubes par rotor	12	12	12	12	12	12	12	12	12	12	12	12	12	12	12
Réf.	**1063-6 (6 uds.)**			**6305**	**1054-A**	**1054-A**	**-**	**1054-A**	**1054-A**	**1054-A**	**1054-A**	**1054-A**	**-**	**-**	**1054-A**

	tubes sanguin / d'urine				-
Tubes					
Capacité max.	4–7	8	8,5 – 10	12	15
Ø x L en mm	13x100	16x125	16x100	17 x 102	17x120
ACR max. [2]	4.146	4.146	4.146	4.146	4.146
Rayon en mm	103	103	103	103	103
Adaptateur					
Orifice Ø x L en mm	13,5x79	17,7x88	17,7x88	13,5x60	17,7x88
Tubes par rotor	12	6	12	12	6
Réf.	**1058**	**-**	**-**	**1054-A**	**-**

2) Veuillez noter que les valeurs d'accélération indiquées se réfèrent uniquement aux performances des rotors. Veuillez vous adresser aux fabricants de tubes pour savoir à quelle accélération maximale les récipients de centrifugation peuvent être soumis. L'accélération maximale des tubes en verre signalés par la note 2) est de 4 000g.

Certifications / Enregistrements

Certification des produits :

Enregistrement des produits :

IVDR CONFORM
according to regulation (EU) 2017/746

Certifications des entreprises :

Dimensions – EBA 280 | 280 S

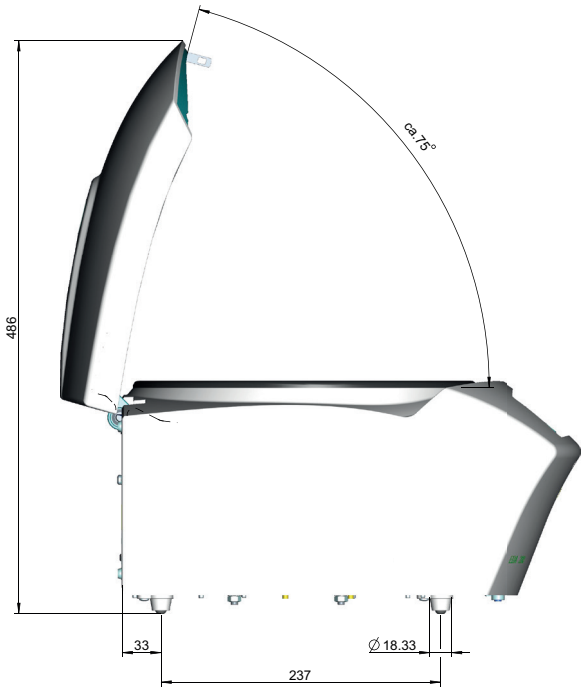

DS.0425-FR

Andreas Hettich GmbH
Föhrenstr. 12
78532 Tuttlingen
Allemagne

info@hettichlab.com
Tél. +49 7461 705-0