Incubadoras

HettCube 400 | 400 R

Utilización eficiente de un espacio valioso

Con su volumen y sus polivalentes accesorios, la HettCube 400 es ideal para las aplicaciones en la industria farmacéutica, en institutos de investigación y del diagnóstico alimentario.

Este modelo también está disponible con refrigeración. La temperatura puede ajustarse entre 0 °C y +65 °C (HettCube 400 R).

Beneficios

- máximo volumen validable en el menor espacio
- Operación con una mano sin puerta adicional interior de vidrio
- Pantalla táctil intuitiva de 4.3 pulgadas
- Cierre de puerta automático con sello magnético
- Apertura derecha o izquierda de fácil cambio
- Bajo nivel de ruido de ≤44 dB(A)
- Certificación TÜV
- Certificado de Fábrica HETTCERT con 9 puntos de medición de acuerdo a DIN 12880:2007-5
- Incluye; 3 charolas estándar + 1 HTS con riel telescópico
- Variantes de modelos con aprobación IVDR que incluyen la norma DIN 62304

Adicionalmente para modelos refrigerados
- Baja de temperatura con función de descanso
- Clase de seguridad 3.2
- Fácil integración de dispositivos externos vía switchboard (opcional)

Características

- Ajustes, programas futuros, valores programados y reales, bajas de temperatura, eventos todo en a simple vista en la pantalla
- Calendario a tiempo real
- Mas ajustes individuales: Alarma de puerta flexible, banda asimétrica de tolerancia
- 3 diferentes escenarios de falla eléctrica
- Registro de eventos: cada apertura de puerta, alarmas, horas de operación, etc.
- Idiomas; EN, ES, FR, DE
- Amplio rango de funciones; Inicio después de tiem po, después de temperatura, segmento de espera
- Ajuste de programa y temperatura transferibles a otras Hettcube sin necesidad de software adicional
- Cámara interior fabricada en acero inoxidable de alta calidad
- Accesorios especiales
  - Charolas y repisas para almacenaje de muestras
  - Charolas para cajas Petri
  - Soldadura firme en charolas telescópicas HTS (Varios pesos)

Características técnicas

	HettCube 400 incubadoras	**HettCube 400 R** cooled incubators
Rango de temperatura incubadoras	1 K por encima de la temperatura ambiental hasta +65 °C	0 °C hasta +65 °C
Dimensiones exteriores (sin mango ni enchufe) An x P x Al en mm	710 x 825 x 1.425	710 x 825 x 1.425
Dimensiones interiores An x P x Al en mm	535 x 690 x 850	535 x 690 x 850
Volumen interior en l	310	310
Espacio útil validado in l	199	199
Proporción de espacio útil validado del volumen interior	64 %	64 %
Superficie de apoyo en m²	0,6	0,6
Peso en kg	117	128
Número de gavetas (incluidas en el suministro)	3 (2 estándar + 1 HTS)	3 (2 estándar + 1 HTS)
Desviación temporal de la temperatura (+37 °C)	± 0,1 K	± 0,1 K
Desviación espacial de la temperatura (+37 °C)	± 0,2 K	± 0,2 K
Desviación espacial de la temperatura (+25 °C)	± 0,1 K	± 0,1 K
Tiempo de recuperación después de abrir la puerta durante 30 s (+37 °C)	≤ 4,5 min	≤ 4,5 min
Consumo energético a +37°C	0,046 kWh/h	0,046 kWh/h
Nivel de ruido	≤ 41 dB (A)	≤ 44 dB(A)
Conexión a la red eléctrica	220 – 240 V 1 ~ / 50 – 60 Hz	220 – 240 V 1 ~ / 50 – 60 Hz
N.º referencia	**64000**	**64005**
Version non-IvD	64001	64006
Otras tensiones		
100-120 V 1 ~ / 50 – 60 Hz	64000-01	64005-01

Mira el video de animación de HettCube en YouTube.

Opciones y accesorios

Switchboard

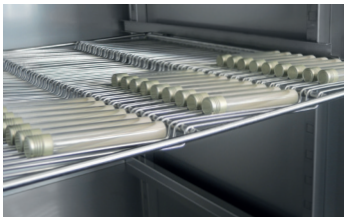

Rejilla para tubos tipo Loewenstein

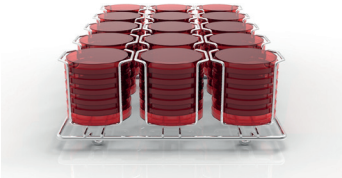

Rejilla para placas de Petri

	N.º referencia
Gaveta de acero (set) | Inoxidable con guías de acero inoxidable, carga máxima (kg): 50	60001
Gaveta de acero (set HTS) | Inoxidable con guías telescópicas hasta un 70 %, carga máxima (kg): 40	60031
Cajón de acero (set HTS), altura de 30 mm | Inoxidable con guías telescópicas de hasta el 70% de extensión, carga máxima (kg): 40	60024
Cajón de acero (set HTS), altura de 65 mm | Inoxidable con guías telescópicas de hasta el 70% de extensión, carga máxima (kg): 40	60025
Cajón de acero (set HTS), altura de 105 mm | Inoxidable con guías telescópicas de hasta el 70% de extensión, carga máxima (kg): 40	60026
Rejilla (set HTS) | Para placas de Petri, acero inoxidable, con extensión telescópica hasta 70%, placas de Petri Ø (mm): 90, capacidad de carga (ud.): 90	60038
Rejilla (set) | Para placas de Petri, acero inoxidable, con guías estándar, placas de Petri Ø (mm): 90, capacidad de carga (ud.): 90	60039
Rejilla | Para placas de Petri, acero inoxidable, placas de Petri Ø (mm): 90, capacidad de carga (ud.): 90	60040
Rejilla (set HTS) | Para almacenamiento inclinado de cultivos (Loewenstein), acero inoxidable, con extensión telescópica hasta 70%, ángulo de inclinación: 5 °, tubo Ø (mm): 15-20, máx. carga (ud.): 81 tubos	60036
Rejilla (set) | Para almacenamiento inclinado de cultivos (Loewenstein), acero inoxidable, con guías estándar, ángulo de inclinación: 5 °, tubo Ø (mm): 15-20, máx. carga (ud.): 81 tubos	60037
Rejilla | Para almacenamiento inclinado de cultivos (Loewenstein), acero inoxidable, ángulo de inclinación: 5 °, tubo Ø (mm): 15-20, máx. carga (ud.): 81 tubos	60041
Chasis L, 16 posiciones | Acero inoxidable, para almacenamiento inclinado de cultivos (Loewenstein), tubos Ø (mm): 15-20, longitud de los tubos (mm): 100-125, ángulo de inclinación de 5 ° o 20 °	60027
Chasis XL, 16 posiciones | Acero inoxidable, para almacenamiento inclinado de cultivos (Loewenstein), tubos Ø (mm): 15-20, longitud de los tubos (mm): 126-170, ángulo de inclinación de 5 ° o 20 °	60028
Switchboard | Cuádruple toma eléctrica exterior, que se controla como una unidad a través de la pantalla, se adjunta a la parte posterior de la unidad	60521
Sonda PT 100 independiente | Para mediciones de temperatura independientes, 4 conductores. Salida de valores de temperatura con salida analógica 4-20 mA en la parte posterior del dispositivo	60503
Deshumidificación pasiva | Para la apertura individual o programada de un módulo de deshumidificación a través de la pantalla táctil	60042
Servicio: Montaje del kit de apilamiento para Hettcube 200 / 200R	60043
Servicio: Servicio: Cambio de bisagras de la puerta	60044
Puerta de vidrio | Puerta exterior de vidrio, para HettCube 200 | 200 R	60030
Puerta de vidrio | Puerta exterior de vidrio, para HettCube 400 | 400 R	60029
Puerta de vidrio | Puerta exterior de vidrio, para HettCube 600 | 600 R	60013
Tubería con tapón | Ø (mm): 22	60006
Tubería con tapón | Ø (mm): 42	60007
Tubería con tapón | Ø (mm): 67	60008
Juego de apilado | Para el apilado seguro de dos HettCube modelo 200 | 200 R una encima de la otra	60009
Contenedor sobre ruedas | Bloqueable, con un cajón incl. ruedas y dos frenos, An x P x A (mm): 770 x 800 x 550, para HettCube 200 | 200 R	60010
Bloqueo de puerto USB (set) | Para asegurar la interfaz USB. El set consiste en 10 clips de seguridad y una herramienta USB.	60525
Parámetro para el funcionamiento continuo de la refrigeración | Para almacenamiento de muestras debajo de 15°C por más de dos semanas	60526

Amplio equipamiento de serie

Pantalla táctil de 4,3 pulgadas:
- Visualización nominal/real
- Precisión de ajuste de 0,1 °C
- Calendario en tiempo real
- Reloj de programación
- Opciones de idioma (inglés, alemán, francés y español/castellano)
- Diagrama de temperatura en 3 niveles de zoom (hasta 4 semanas)
- Situaciones de cortes del suministro eléctrico
- Alarma de puerta de ajuste individual
- Cuaderno diario (abertura de puerta, procesos, alarmas y horas de funcionamiento)
- Protección con código PIN
- Hasta 99 funciones de programa (start/stop, intervalo, timer at start, timer at temperature...)
- Dispositivo de control de la temperatura de clase 3.1 en todos los aparatos

Adicionalmente con dispositivos refrigerados:
- Programación semanal con función de días festivos
- Dispositivo de control de la temperatura de clase 3.2 en todos los aparatos refrigerados
- Programación de aparatos externos a través del panel eléctrico (opción)

El panel de mando del regulador y la puerta pueden cerrarse con llave simultáneamente

Puerto de servicio USB

Tubería con tapón Ø 42 mm

Salida de alarma sin potencial

Interior de acero inoxidable de alta calidad (W-St 1.4301 (ASTM 304))

Además obtendrá gratuitamente...

2 gavetas estándar de acero inoxidable

1 gaveta HTS con guías telescópicas

Certificado de fábrica (HettCert): medición de 9 puntos análogo a la norma DIN 12880:2007-05

Descuento por las bandejas estándar no requeridas*

*Si usted selecciona otras gavetas/cajones diferentes a los suministrados de serie, le descontaremos el precio de las bandejas estándar no utilizadas.

Certificaciones / Registros

Certificación de productos:

Registro de productos:

Certificaciones de la empresa:

Dimensiones

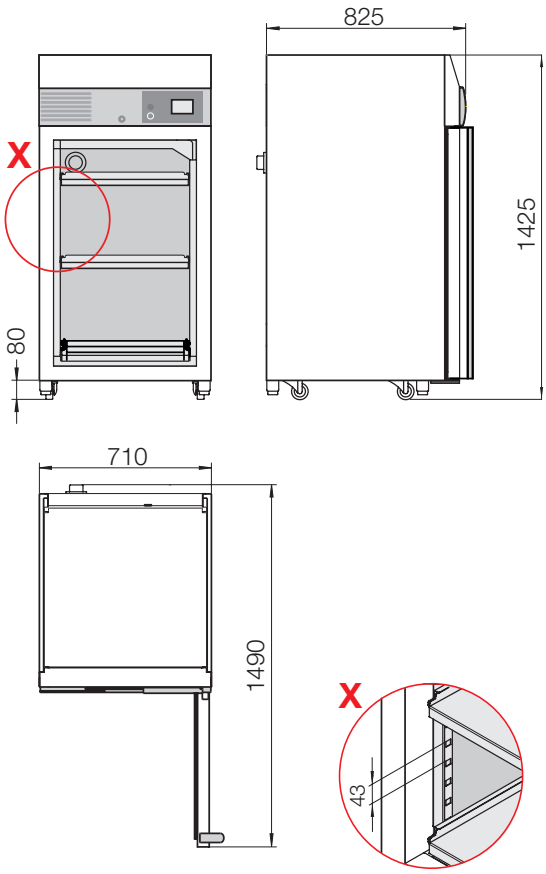

DS.0525-ES

Andreas Hettich GmbH
Föhrenstr. 12
78532 Tuttlingen
Alemania

info@hettichlab.com
Tel. +49 7461 705-0