Inkubatoren

HettCube 600 | 600 R

Wertvollen Platz effizient nutzen

Er bietet bei gleichbleibender Anwendungsvielfalt wie der HettCube 400, ein größeres Innenvolumen und 152 l mehr validierter Nutzraum. Der HettCube 600 bietet Platz für 1.800 Petrischalen.

Das Modell ist auch mit Kühlung erhältlich. Die Temperatur ist zwischen 0 °C und +65 °C einstellbar (HettCube 600 R).

Highlights

- Maximal validierter Nutzraum auf kleiner Stellfläche
- Einhand-Bedienung ohne zusätzliche innere Tür
- 4,3 Zoll Touchscreen mit intuitiver Bedienung
- Automatische Türschließung mit Magnetdichtungen, einfacher Wechsel des Türanschlags
- Niedriger Geräuschpegel von ≤ 44 dB(A)
- TÜV zertifiziert
- Werkszertifikat HettCert mit 9 Messpunkten nach DIN 12880:2007-5
- Geräte ohne Kühlung benötigen nur 1°K (1 °C) über stabile Umgebungstemperatur
- Kein Ventilator im Innenraum
- Gerätevarianten mit IVDR Zulassung inklusive DIN 2304
- Inklusive: 3 Standardeinschub und 1 HTS Teleskopeinschub

Zusätzlich bei gekühlten Geräten:

- Temperaturabsenkungen mit Feiertagsfunktion
- Temperaturwahlwächter Klasse 3.2
- Einfache Einbindung von externen Geräten über das Switchboard (Option)

Eigenschaften

- Alles auf einen Blick: Einstellungen, zukünftige Programme und Temperatursenkungen, Events, Soll und Ist Temperaturwerte
- Echtzeitkalender
- Mehr individuelle Einstellungen: Flexibler Türalarm, asymetrisches Toleranzbanzband
- Drei verschiedene Stromausfall-Szenarien
- Logbuch: Aufzeichnungen jeder Türöffnung, Events, Alarmen und Betriebstunden
- Sprachoptionen EN, DE, FR, ES
- Vielzahl von Programmfunktionen: Start nach Zeit, Start nach Temperatur, Stillstand-Segment
- Programme und Temperatursenkungen ohne Software auf andere HettCubes übertragbar
- Innenraum aus hochwertigem Edelstahl

Spezielles Zubehör:

- Einschubgitter und Gestelle für Schräglagerun von Kulturen
- Einschubgitter für Petrischalen
- Dichtgeschweißte HTS Schubladen (verschiedene Höhen)

Technische Daten

	HettCube 600 Brutschränke	**HettCube 600 R** Kühlbrutschränke
Temperaturbereich	1 K über Umgebung bis +65 °C	0 °C bis +65 °C
Außenabmessungen (ohne Türgriff und Durchführung) B x T x H in mm	710 x 825 x 1.990	710 x 825 x 1.990
Innenabmessungen B x T x H in mm	535 x 690 x 1415	535 x 690 x 1415
Innenvolumen in l	520	520
Validierter Nutzraum in l	351	351
Anteil validierter Nutzraum am Innenvolumen	67 %	67 %
Standfläche in m²	0,6	0,6
Gewicht in kg	164	175
Anzahl der Einschübe (Lieferumfang)	4 (3 Standard + 1 HTS)	4 (3 Standard + 1 HTS)
Zeitliche Temperaturabweichung (+37°C)	± 0,1 K	± 0,1 K
Räumliche Temperaturabweichung (+37°C)	± 0,2 K	± 0,2 K
Räumliche Temperaturabweichung (+25°C)	± 0,1 K	± 0,1 K
Erholzeit nach Türöffnung für 30s (+37°C)	≤ 5,5 min	≤ 5,5 min
Energieverbrauch bei +37°C	0,046 kWh/h	0,046 kWh/h
Geräuschpegel	≤ 41 dB (A)	≤ 44 dB(A)
Netzanschluss	220 – 240 V 1 ~ / 50 – 60 Hz	220 – 240 V 1 ~ / 50 – 60 Hz
Bestell-Nr.	**66000**	**66005**
Version ohne IvD	66001	66006
Weitere Spannungen		
100-120 V 1 ~ / 50 – 60 Hz	66000-01	66005-01

Sehen Sie sich unser Animationsvideo zum HettCube auf YouTube an.

Optionen und Zubehör

Switchboard

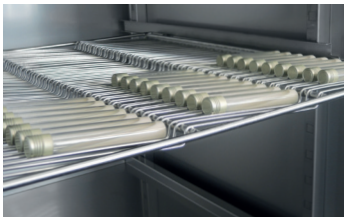

Einschubgitter (Loewenstein)

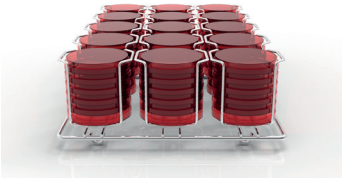

Einschubgitter für Petrischalen

	Bestell-Nr.
Einschubblech (Set) | Aus Edelstahl, mit Standardschienen, max. Beladung (kg): 50	60001
Einschubblech (HTS-Set) | Aus Edelstahl, mit Teleskopauszug bis zu 70 %, max. Beladung (kg): 40	60031
Schublade (HTS-Set), Höhe 30 mm | Aus Edelstahl, mit Teleskopauszug bis zu 70 %, dichtgeschweißt, max. Beladung (kg): 40	60024
Schublade (HTS-Set), Höhe 65 mm | Aus Edelstahl, mit Teleskopauszug bis zu 70 %, dichtgeschweißt, max. Beladung (kg): 40	60025
Schublade (HTS-Set), Höhe 105 mm | Aus Edelstahl, mit Teleskopauszug bis zu 70 %, dichtgeschweißt, max. Beladung (kg): 40	60026
Einschubgitter (HTS- Set) | Für Petrischalen, Edelstahl, mit Teleskopauszug bis zu 70 %, Petrischalen Ø (mm): 90, max. Beladung (Stk): 90	60038
Einschubgitter (Set) | Für Petrischalen, Edelstahl, mit Standardschienen, Petrischalen Ø (mm): 90, max. Beladung (Stk): 90	60039
Einschubgitter | Für Petrischalen, Edelstahl, Petrischalen Ø (mm): 90, max. Beladung (Stk): 90	60040
Einschubgitter (HTS-Set) | Für Schräglagerung von Kulturen (Loewenstein), Edelstahl, mit Teleskopauszug bis zu 70 %, Neigungswinkel: 5°, Röhrchen Ø (mm): 15-20, max. Beladung (Stk): 81 Röhrchen	60036
Einschubgitter (Set) | Für Schräglagerung von Kulturen (Loewenstein), Edelstahl, mit Standardschienen, Neigungswinkel: 5°, Röhrchen Ø (mm): 15-20, max. Beladung (Stk): 81 Röhrchen	60037
Einschubgitter | Für Schräglagerung von Kulturen (Loewenstein), Edelstahl, Neigungswinkel: 5°, Röhrchen Ø (mm): 15-20, max. Beladung (Stk): 81 Röhrchen	60041
Gestell L, 16-fach | Aus Edelstahl, für die Schräglagerung von Kulturen, Röhrchen Ø (mm): 15-20, Röhrchen Länge (mm): 100-125, Neigungswinkel 5° oder 20°	60027
Gestell XL, 16-fach | Aus Edelstahl, für die Schräglagerung von Kulturen, Röhrchen Ø (mm): 15-20, Röhrchen Länge (mm): 126-170, Neigungswinkel 5° oder 20 °	60028
Switchboard | 4-fach Steckdosenleiste, als Einheit steuerbar über Display, auf der Geräterückseite	60521
Unabhängiger PT 100 Fühler | Für eine unabhängige Temperaturmessung, 4 Leiter, Ausgabe der Temperaturwerte mit Analogausgang 4-20 mA auf der Geräterückseite	60503
Passive Entfeuchtung | Zum individuellen oder zeitgesteuerten Öffnen eines Entfeuchtungsmoduls über das Touchscreen	60042
Dienstleistung: Montage des Stapelkit für HettCube 200 | 200 R	60043
Dienstleistung: Wechsel des Türanschlags	60044
Glastür | Ganzglas Außentür, für HettCube 200 | 200 R	60030
Glastür | Ganzglas Außentür, für HettCube 400 | 400 R	60029
Glastür | Ganzglas Außentür, für HettCube 600 | 600 R	60013
Durchführung | Ø (mm): 22, Schaumstopfen	60006
Durchführung | Ø (mm): 42, Schaumstopfen	60007
Durchführung | Ø (mm): 67, Schaumstopfen	60008
Stapelkit | Zur sicheren Stapelung von zwei HettCube 200 | 200 R	60009
Rollcontainer | Abschließbar, mit einem Schubfach, inkl. Lenkrollen und zwei Feststellern, B x T x H (mm): 770 x 800 x 550, für HettCube 200 | 200 R	60010
USB-Portblocker (Set) | Für die Sicherung der USB-A-Schnittstelle. Set bestehend aus 10 Sicherungsclips und 1 USB Schlüssel-Werkzeug.	60525
Parameter für Dauerkühlbetrieb | Für eine Lagerung der Proben länger als 2 Wochen unter 15 °C	60526

Standardausstattung

4,3 Zoll Touchscreen:
- Soll- / Ist-Anzeige
- Echtzeitkalender
- Zeitschaltuhr
- Wochenprogrammierung mit Feiertagsfunktion
- Sprachoptionen (Englisch, Deutsch, Französisch und Spanisch)
- Logbuch (Türöffnungen, Vorgänge, Alarme und Betriebsstunden)
- Temperaturdiagramm in 3 Zoomstufen (bis 4 Wochen)
- Einstellgenauigkeit 0,1 °C
- PIN Schutz
- Türalarm individuell einstellbar
- Temperaturwahlwächter Klasse 3.1 bei allen Geräten
- Temperaturwahlwächter Klasse 3.2 bei allen gekühlten Modellen
- Stromausfall-Szenarien
- Programmierung externer Geräte über Switchboard (Option)
- Bis zu 99 Programmfunktionen (Start/Stopp, Zeitraum, Timer at start, Timer at temperature, ...)

Reglerbedienfeld und Tür gleichzeitig abschließbar

USB Service Schnittstelle

Durchführung an der Rückwand Ø 42 mm

Potentialfreier Alarmausgang

Innenraum aus hochwertigem Edelstahl (W-St 1.4301 (ASTM 304))

Dazu erhalten Sie gratis...

3 Standardeinschübe aus Edelstahl

1 HTS Teleskopeinschub

Werkszertifikat (HettCert) – 9 Punkte Messung analog zu DIN 12880:2007-05

Vergütung für nicht benötigte Standardeinschübe*

* Wählen Sie andere Einschübe / Schubladen als serienmäßig geliefert, schreiben wir Ihnen den Preis nicht abgenommener Standardeinschübe gut.

Zertifizierungen / Registrierungen

Produktzertifizierung:

Produktregistrierung:

Unternehmenszertifizierungen:

Abmessungen

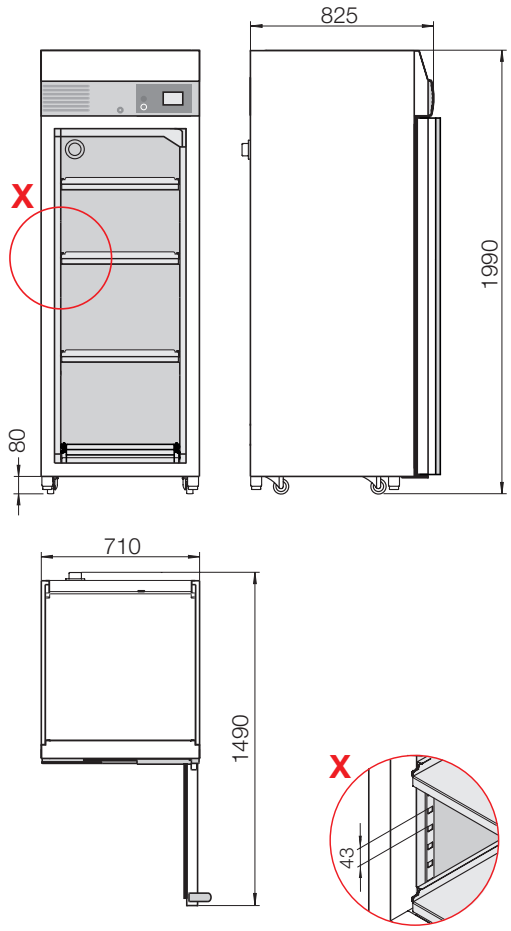

DS.0625-DE

Andreas Hettich GmbH
Föhrenstr. 12
78532 Tuttlingen
Deutschland

info@hettichlab.com
Telefon 07461 705-0