Centrífugas de mesa

ROTOFIX 32 A (Medical Device)

Robusta e imprescindible

La sólida centrífuga de sobremesa ROTOFIX 32 A es un producto sanitario para separar sangre completa o componentes sanguíneos de origen humano. La ROTOFIX 32 A impresiona por su gran capacidad y versatilidad en la selección de rotores.

Beneficios

- RPM: 500 - 6.000 min $^{-1}$ – ajustable en pasos de 100
- RCF: 3.904
- Capacidad máx.: 8 x 50 ml
- Elección de 9 Rotores
- Dispositivo médico conforme al reglamento (UE) 2017/745
- Fácil operación con el teclado
- Etapas de aceleración y desaceleración 2

Características

- Carcasa metálica y Tapa metálica
- Puerto de validación en la Tapa
- Protección contra caídas de la tapa
- Liberación de emergencia del bloqueo de la tapa
- Tina de acero inóxidable
- Reconocimiento automático del rotor
- Accionamiento sin colector
- Indicación de errores
- Monitoreo de desbalanceo y desconexión
- Panel con valores reales de todos los parámetros
- Mensaje audible despues de completar el ciclo de centrifugación

Datos técnicos

	ROTOFIX 32 A
Tensión nominial *)	208 – 240 V 1 ~
Frecuencia	50 – 60 Hz
Valor de conexión	300 VA
Emisión, Resistencia a las interferencias	EN/IEC 61326-1, clase B
Capacidad máx.	8 x 50 ml
RPM máx.	6.000 min^{-1}
RCF máx.	3.904
Duración	1–99 min, ∞ marcha permanente, marcha corta (botón ‚impulso')
Dimensiones (An x P x A)	366 x 430 x 257 mm
Peso	aprox. 23 kg
Nivel de ruido	53 dB (A) con rotor 1418
Nº referencia	**1207**
100 – 127 V 1 ~ / 50–60 Hz *)	1206-01
Emisión, Resistencia a las interferencias	FCC clase B

*) Otros voltajes a petición.

Descripción Rotores

ROTOR OSCILANTE	Escuadras	RPM máx.	Capacidad máx.	Nº referencia	Página
Rotor oscilante, 4 posiciones	90°	4.000 min^{-1}	16 x 10 ml	**1624**	3
Rotor oscilante, 4 posiciones	90°	4.000 min^{-1}	16 x 10 ml	**1324**	3
ROTOR ANGULAR					
Rotor angular, 8 posiciones	45°	4.000 min^{-1}	8 x 50 ml	**1418**	4
Rotor angular, 6 posiciones	35°	6.000 min^{-1}	6 x 10ml	**1620A**	4

Rotor oscilante, 4 posiciones | 1624

Rotor	
RPM máx. I RCF máx.	4.000 min⁻¹ I 2.665
Capacidad máx.	16 x 10 ml
Aceler. I Deceler. en s, frenado	22 I 25
Escuadras I Nivel de ruido máx.	90° I 55 dB (A)
Nº referencia	**1624**

Soporte	
Tapa biológicamente estanca [5]	1492
Nº referencia	**1481**

	Tubos / Kits								
Recipientes								[20]	
Capacidad en ml	4–5,5	4,5–5	4,9	7,5–8,2	7,5–8,2	9–10	10	8,5 – 10	20
Ø x L en mm	15 x 75	11 x 92	13 x 90	15 x 92	15 x 92	16 x 92	15 x 102	16 x 100	31 x 97
RCF máx. [2]	2.576	2.558	2.558	2.576	2.576	2.540	2.665	2.451	2.308
Radio en mm	144	143	143	142	142	142	149	137	137
Adaptador									
Taladro Ø x L en mm	15,6 x 47	13,4 x 48	13,4 x 48	15,6 x 47	17,6 x 91	17,6 x 91	17,6 x 91	17,6x71,5	31 x 85
Recipientes por rotor	16	20	20	16	16	16	16	16	4
Nº referencia	**1459**	**1383**	**1383**	**1459**	**1329**	**1329**	**1329**	**1369** [4]	**1309**

Rotor oscilante, 4 posiciones | 1324

Rotor	
RPM máx. I RCF máx.	4.000 min⁻¹ I 2.630
Capacidad máx.	16 x 10 ml
Aceler. I Deceler. en s, frenado	27 I 30
Escuadras I Nivel de ruido máx.	90° I 55 dB (A)
Nº referencia	**1324**

Soporte	
Tapa biológicamente estanca [5]	1492
Nº referencia	**1490**

	Tubos / Kits							
Recipientes								
Capacidad en ml	1,1 – 1,4	2,6 – 3,4	4,9	2,7 – 3	4,5 – 5	4 – 5,5	7,5 – 8,2	9 – 10
Ø x L en mm	8 x 66	13 x 65	13 x 90	11 x 66	11 x 92	15 x 75	15 x 92	16 x 92
RCF máx. [2]	2.540	2.522	2.522	2.522	2.522	2.540	2.540	2.504
Radio en mm	142	141	141	141	141	142	142	140
Adaptador								
Taladro Ø x L en mm	9 x 47	13,4 x 48	13,4 x 48	13,4 x 48	13,4 x 48	15,6 x 47	15,6 x 47	17,6 x 91
Recipientes por rotor	28	20	20	20	20	16	16	16
Nº referencia	**1457**	**1383**	**1383**	**1383**	**1383**	**1459**	**1459**	**1329**

2) Los valores RCF indicados sólo se refieren al rendimiento de los rotores. La RCF máx. para los recipientes de centrifugación usados deberá consultarse a los fabricantes respectivos.
5) Homologada por el TÜV conforme a la norma DIN EN 61010, parte 2-020.

Rotor angular, 8 posiciones | 1418

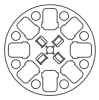

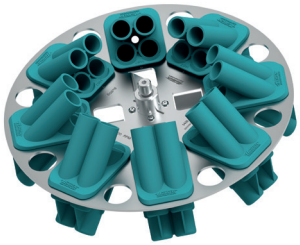

Rotor	
RPM máx. I RCF máx.	4.000 min^{-1} I 2.683
Capacidad máx.	8 x 50 ml
Aceler. I Deceler. en s, frenado	36 I 43
Escuadras I Nivel de ruido máx.	45° I 53 dB (A)
Nº referencia	**1418**

	Tubos / Kits						
Recipientes							
Capacidad en ml	1,1 – 1,4	2,6 – 3,4	2,7 – 3	9 – 10	1,6 – 5	10	50
Ø x L en mm	8 x 66	13 x 65	11 x 66	16 x 92	13 x 75	16 x 100	29 x 107
RCF máx. [2]	2.182	2.182	2.182	2.540	2.182	2.683	2.486
Radio en mm	122	122	122	142	122	150	139
+	+ 1054-A	+ 1054-A	+ 1054-A	+ 0716	+ 1054-A	+ 0716	+ E2110-A
Adaptador							
Taladro Ø x L en mm	17,4 x 91	17,4 x 91	17,4 x 91	17,4 x 91	17,4 x 91	17,4 x 91	30,2 x 92
Recipientes por rotor	32	32	32	32	32	32	8
Nº referencia	**1467**	**1467**	**1467**	**1467**	**1467**	**1467**	**1468**

Rotor angular, 6 posiciones | 1620A

Rotor	
RPM máx. I RCF máx.	6.000 min^{-1} I 3,904
Capacidad máx.	6 x 10 ml
Aceler. I Deceler. en s, frenado	19 I 22
Escuadras I Nivel de ruido máx.	35° I 53 dB (A)
Nº referencia	**1620A**

	Tubos / Kits			
Recipientes				
Capacidad en ml	7,5 – 8,2	9 – 10	10	8,5 – 10
Ø x L en mm	15 x 92	16 x 92	15 x 102	16 x 100
RCF máx. [2]	3.904	3.904	3.904	3.904
Radio en mm	97	97	97	97
+				
Adaptador				
Taladro Ø x L en mm	17,5 x 92	17,5 x 92	17,5 x 92	17,5 x 92
Recipientes por rotor	6	6	6	6
Nº referencia	**1451**	**1451**	**1451**	**1451**

2) Los valores RCF indicados sólo se refieren al rendimiento de los rotores. La RCF máx. para los recipientes de centrifugación usados deberá consultarse a los fabricantes respectivos.

Certificaciones / Registros

Certificación de productos:

Registro de productos:

Certificaciones de la empresa:

Dimensiones

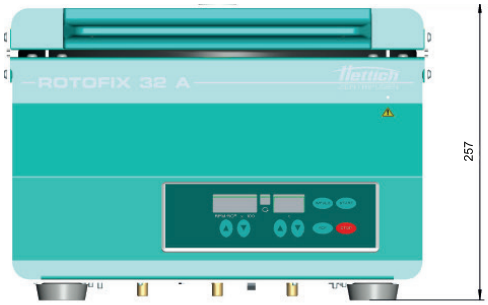

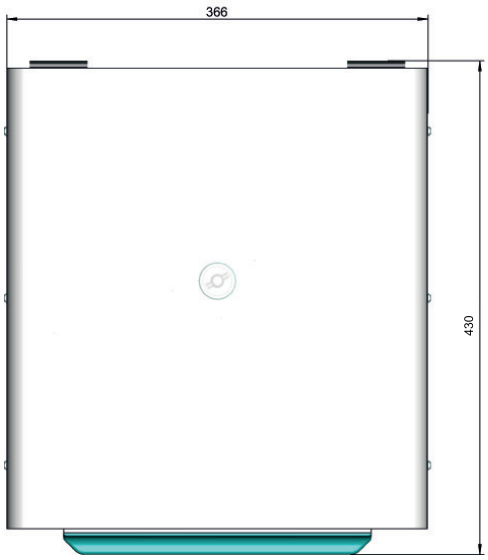

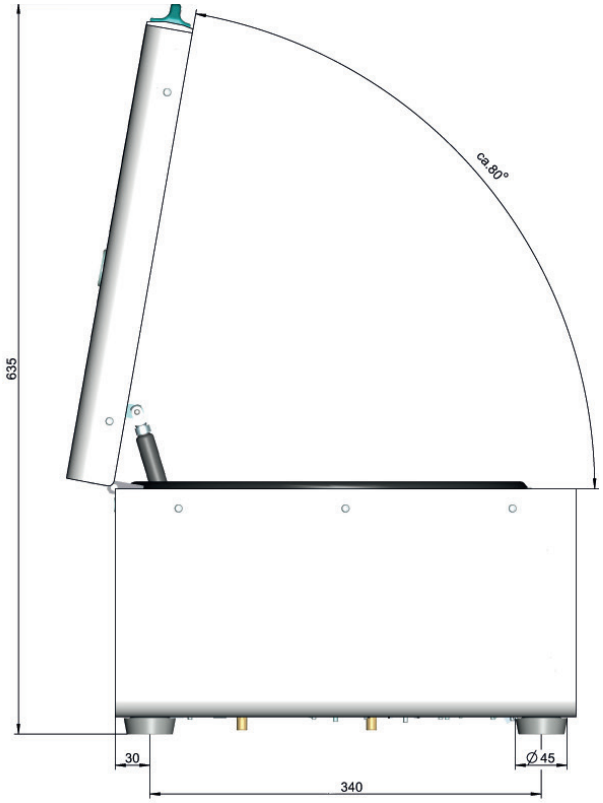

DS.0525-ES

Andreas Hettich GmbH
Föhrenstr. 12
78532 Tuttlingen
Alemania

info@hettichlab.com
Tel. +49 7461 705-0