Centrífugas de lavado

ROTOLAVIT II

Manejo sencillísimo en la serología

La centrífuga de lavado ROTOLAVIT II facilita la rutina diaria en los laboratorios de los centros de transfusión. Además de la prueba cruzada, la ROTOLAVIT II también se utiliza para la búsqueda y
diferenciación de anticuerpos y para el lavado de células en pruebas de la tuberculosis.
A través de la moderna pantalla táctil pueden programarse hasta un total de 20 procesos diferentes de forma rápida y sencilla. Además, la centrífuga requiere poco espacio y ofrece resultados fiables a costes de consumo agradablemente reducidos.

Beneficios

- RPM máx.: 3.500 min^{-1}
- RCF máx: 1.438
- Capacidad máx.: 24 tubos estándar
- Sistema automático de lavado de celulas para pruebas Serológicas
- Elección de 2 Rotores (12 / 24 posiciones)
- IVDR-conform de acuerdo a la regulación (EU) 2017/74
- Nivel máximo de ruido de ≤ 49 dB(A)
- Fácil operación con pantalla táctil intuitiva
- Memorias de programa 24
- 7 programas o aplicaciones pre instaladas

Características

- Carcasa metálica y Tapa metálica
- Puerto de validación en la Tapa
- Cierre de tapa de una mano
- Protección contra caídas de la tapa
- Liberación de emergencia del bloqueo de la tapa
- Accionamiento sin colector
- Indicación de errores
- Monitoreo de desbalanceo y desconexión
- Pantalla táctil a color con valores reales de todos los parámetros
- Mensaje audible despues de completar el ciclo de centrifugación

Datos técnicos

	ROTOLAVIT II
Tensión nominial *)	100 – 240 V 1 ~
Frecuencia	50 – 60 Hz
Valor de conexión	144 VA
Emisión, Resistencia a las interferencias	EN/IEC 61326-3-2 / FCC CFR47 parte 15, ed 2015-04-21 (e-CFR) clase B
Capacidad máx.	24 tubos estándar (10 x 75 mm o 12 x 75 mm)
RPM máx.	3.500 min^{-1}
RCF máx.	1.438
Radio (ambos rotores)	105 mm
Dimensiones (An x P x A)	330 x 480 x 280 mm
Peso	aprox. 24,5 kg
Regulación de temp. en continuo	≤ 49 dB (A)
Nº referencia	**1008-00**

El ROTOLAVIT II no está disponible en todos los países.

Descripción Rotores

ROTOR OSCILANTE		Escuadras	RPM máx.	Capacidad máx.	Nº referencia	Página
	Rotor oscilante, 12 posiciones	45°	3.500 min	12 x (10 x 75 mm* o 12 x 75 mm) * Tubos requiere adaptadores No. **1019**	**1017-A**	3
	Rotor oscilante, 24 posiciones	45°	3.500 min	24 x (10 x 75 mm* o 12 x 75 mm) * Tubos requiere adaptadores No. **1019**	**1018-A**	3

Rotor oscilante, 12 posiciones | 1017-A

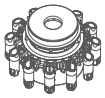

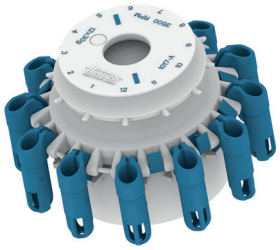

Rotor	
RPM máx. I RCF máx.	3.500 min^{-1} I 1.438
Capacidad máx.	12 x 5 ml
Escuadras I Nivel de ruido máx.	45° I 49 dB (A)
Nº referencia	**1017-A**

Recipientes		
Capacidad en ml	3	5
Ø x L en mm	10 x 75	12 x 75
RCF máx.[2]	1.438	1.438
Radio en mm	105	105
Nº referencia	**Tubos [2]**	

+ Adaptador		
Taladro Ø x L en mm	-	-
Recipientes por rotor	12	12
Nº referencia	**1019 (12 uds)**	**-**

Rotor oscilante, 24 posiciones | 1018-A

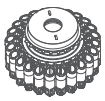

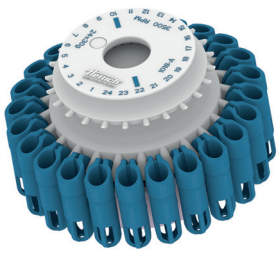

Rotor	
RPM máx. I RCF máx.	3.500 min^{-1} I 1.438
Capacidad máx.	24 x 5 ml
Escuadras I Nivel de ruido máx.	45° I 49 dB (A)
Nº referencia	**1018-A**

Recipientes		
Capacidad en ml	3	5
Ø x L en mm	10 x 75	12 x 75
RCF máx.[2]	1.438	1.438
Radio en mm	105	105
Nº referencia	**Tubos [2]**	

+ Adaptador		
Taladro Ø x L en mm	-	-
Recipientes por rotor	24	24
Nº referencia	**1019 (12 uds)**	**-**

2) Los valores RCF indicados sólo se refieren al rendimiento de los rotores. La RCF máx. para los recipientes de centrifugación usados deberá consultarse a los fabricantes respectivos. Para los tubos de vidrio marcados con nota al pie de página 2) la RCF máx. es de 4.000.

Certificados / Inscripciones

IVDR CONFORM
according to regulation (EU) 2017/746

CERTIFIED ELECTRICAL SAFETY

Dimensiones

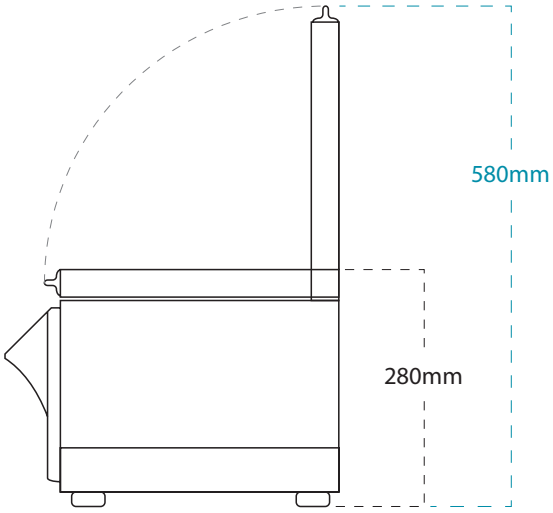

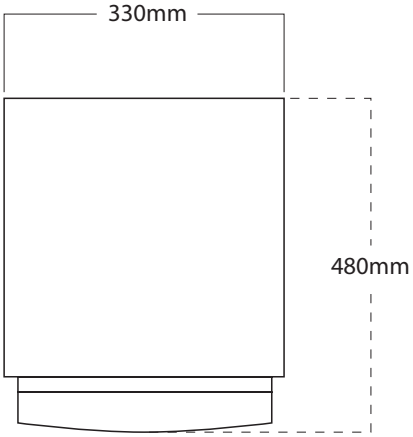

DS.0525-ES

Andreas Hettich GmbH
Föhrenstr. 12
78532 Tuttlingen
Alemania

info@hettichlab.com
Tel. +49 7461 705-0